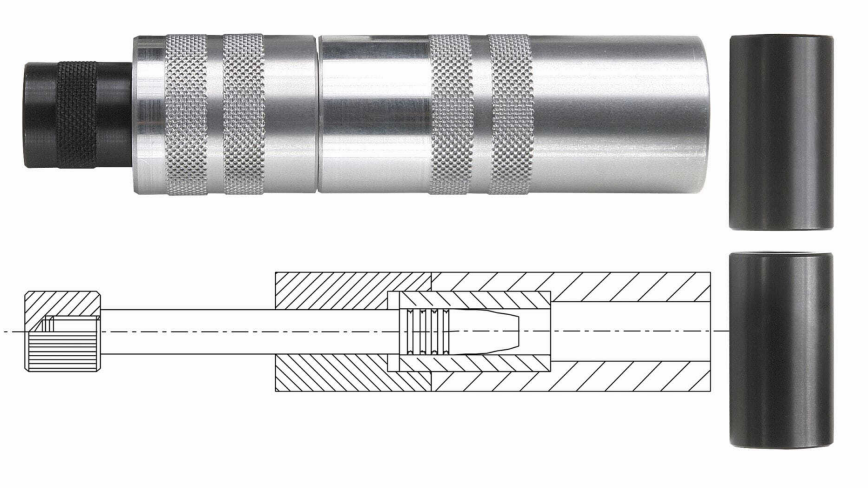

Réf.	Désignation	Catégorie légale	Calibre	Prix public conseillé
RE762	Calibreur long cal. 450	Vente libre	.45 PN	108,00 € TTC
RE763	Calibreur long cal. 459	Vente libre	.45 PN	102,00 € TTC

Calibreur long pour balles en plomb ogivales destinées au tir à poudre noire.

Les prix de vente conseillés sont mentionnés à titre indicatif. Les armuriers sont libres de vendre au prix qu'ils souhaitent. Textes et photos non contractuels, sujet à modification.