Original spare parts for HX serie lower frame & hammer assembly

https://europarm.fr/en/produit-14170-Original-spare-parts-for-HX-serie-lower-frame-hammer-assembly

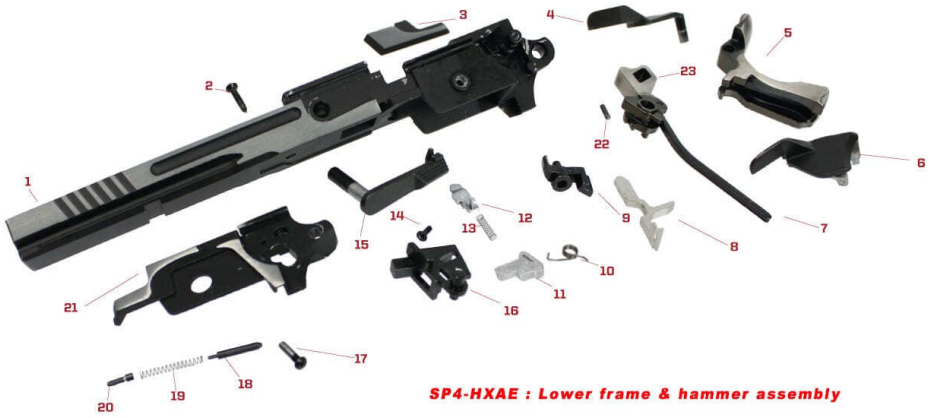

SKU	Designation	French Law	MSRP
SP4-HXAE-2	AW VIS	Vente libre	~~2.00 € incl. tax~~ 0.20 € incl. tax
SP4-HXAE-16	AW BLOC PERCUTEUR	Vente libre	~~19.00 € incl. tax~~ 11.40 € incl. tax
SP4-HXAE-17	AW VIS	Vente libre	~~2.00 € incl. tax~~ 0.40 € incl. tax
SP4-HXAE-21	AW PLAQUE DE BLOC PERCUTEUR	Vente libre	~~8.00 € incl. tax~~ 3.20 € incl. tax
SP4-HXAE-23	CHIEN N°23	Vente libre	19.00 € incl. tax

Compatible parts for Hi-capa 5.1 brand Armorer Works Custom (AWC), WE gen2, KJ Works, Army, Bell, Tokyo Marui.

Les prix de vente conseillés sont mentionnés à titre indicatif. Les armuriers sont libres de vendre au prix qu'ils souhaitent. Textes et photos non contractuels, sujet à modification.